MANUEL D'UTILISATION

Lit électrique à élévation par ciseaux



Référence du sommier : 10.CM.6067 et variantes

Référence du chariot d'élévation à ciseaux : 10.CM.6068 et variantes

Lisez ce manuel avant d'installer ou d'utiliser le lit. Conservez-le à disposition pendant toute la durée de vie du produit.

Informations sur le produit et contacts

Ce manuel contient les instructions nécessaires à l'utilisation du lit électrique à élévation par ciseaux, composé du sommier de référence 10.CM.6067 et de ses variantes, ainsi que du chariot d'élévation à ciseaux de référence 10.CM.6068 et de ses variantes. Lisez toutes les instructions avant d'utiliser le produit.

Distributeur

HappyLife - Prod.Ortoped.e Cirurg.,Unip., Lda (Loja Ortopédica)
Magasin physique
Av. Nossa Senhora de Fátima, 28, Loja B, 2410-140, Leiria
Boutique en ligne
R. Dr. Arnaldo Cardoso e Cunha, 36, R/C Esquerdo, 2410-270, Leiria
T : (+351) 244 233 085 | E : info@lojaortopedica.pt

Fabricant

JMS - Indústria de Mobiliário Hospitalar, S.A.
Rua Zona Industrial do Bunheiro, 26
3870-021 Murtosa - Portugal
T : (+351) 234 880 018 | E : jms@jmshospitalar.com

Assistance technique

Contactez le distributeur agréé.

IMPORTANT	À la livraison, vérifiez que le lit est complet et qu'il n'a subi aucun dommage pendant le transport. Signalez par écrit au fournisseur toute anomalie ou tout dommage.

Sommaire

Informations sur le produit et contacts . . . 2

Sommaire . . . 3

1. Informations générales . . . 4

2. Normes et conditions de livraison . . . 5

3. Sécurité et risques . . . 6

4. Description et utilisation correcte du produit . . . 7

5. Modèles disponibles . . . 8

6. Principaux composants . . . 9

7. Spécifications techniques et dimensions . . . 10

8. Paramètres électriques et batterie d'urgence . . . 11

9. Installation et montage . . . 12

10. Installation du moteur d'élévation . . . 13

11. Tête, pied de lit et supports de matelas . . . 14

12. Installation et mise en service . . . 15

13. Fonctionnement de la télécommande . . . 16

14. Entretien . . . 17

15. Nettoyage et désinfection . . . 18

16. Stockage, emballage et recyclage . . . 19

1. Informations générales

Indications utilisées dans ce manuel

AVERTISSEMENT	Indique un risque possible qui, si la procédure ou les conditions indiquées ne sont pas correctement respectées, peut entraîner la mort, des blessures corporelles ou d'autres conséquences graves.
PRÉCAUTION	Indique un risque possible qui, si la procédure ou les conditions indiquées ne sont pas correctement respectées, peut entraîner des dommages ou une défaillance de l'équipement.
IMPORTANT	Explique ou renforce une procédure ou une condition.

Signification des principales étiquettes du produit

Marquage / terme	Signification
Avertissement	Attention / danger
Risque d’écrasement ou de compression	Rester à distance des pièces mobiles et des zones de fermeture
CE	Marquage CE
SWL	Charge maximale de sécurité
Fabricant	Identification du fabricant
MD	Dispositif médical
LOT	Lot de fabrication
SN	Numéro de série
REF	Référence de l'article
Ne pas jeter avec les déchets ménagers	Utiliser la filière de déchets appropriée
Utilisation en intérieur	Utiliser dans des espaces intérieurs
Lire le manuel d'utilisation	Lire les instructions avant d'utiliser le produit

2. Normes et conditions de livraison

Le dispositif est conforme aux exigences du Règlement (UE) 2017/745 du Parlement européen et du Conseil du 5 avril 2017, ainsi qu'aux dispositions applicables des normes harmonisées indiquées ci-dessous.

Norme	Domaine
EN ISO 14971:2019	Dispositifs médicaux - application de la gestion des risques aux dispositifs médicaux
EN ISO 15223-1:2021	Symboles graphiques à utiliser pour l'étiquetage des dispositifs médicaux
EN ISO 20417:2021	Dispositifs médicaux - informations fournies par le fabricant
EN 60601-1:2006	Appareils électromédicaux - Partie 1 : exigences générales pour la sécurité de base et les performances essentielles
EN 60601-1-2:2015	Appareils électromédicaux - Partie 1-2 : perturbations électromagnétiques - exigences et essais
EN 60601-1-6:2010	Appareils électromédicaux - Partie 1-6 : aptitude à l’utilisation
EN 60601-2-52:2015	Appareils électromédicaux - Partie 2-52 : exigences particulières pour les lits médicaux

Le dispositif est classé comme **dispositif médical de classe I**. Le manuel d'origine indique également que les procédures de fabrication sont conformes aux normes NP EN ISO 9001:2015 et NP EN ISO 13485.

Conditions de livraison

Le lit est fourni entièrement monté, à l'exception du moteur d'élévation, des roues et des supports de maintien du matelas. Tous les composants doivent être installés avant utilisation.

Lors du transport ou du déplacement du lit, déverrouillez les roues. Les roues sont prévues pour des sols intérieurs lisses et propres, tels que la céramique, le linoléum, le bois ou des surfaces similaires ; les sols rugueux, irréguliers ou sales peuvent les endommager.

3. Sécurité et risques

AVERTISSEMENT	Lisez attentivement le manuel d'utilisation avant d'utiliser le lit. Nettoyez et désinfectez le lit avant la première utilisation. Respectez toutes les instructions de fonctionnement et de déplacement.

Utilisation en toute sécurité

- Utilisez le lit uniquement pour l'usage auquel il est destiné et seulement lorsqu'il est en parfait état de fonctionnement.
- Le lit ne doit être manipulé que par des personnes dont les connaissances ou l'expérience pratique permettent une utilisation correcte.
- L'utilisation est limitée aux patients adultes.
- Si l'état clinique du patient le permet, assurez-vous qu'il a été informé du fonctionnement du lit et des consignes de sécurité applicables.
- Utilisez le lit uniquement en intérieur et déplacez-le uniquement sur des surfaces planes et compactes.
- Le patient ne doit s'asseoir ou s'allonger sur le lit que lorsque les sections articulées sont en position horizontale, afin d'éviter d'endommager les articulations et le moteur.
- N'utilisez pas le lit si des défaillances ou des anomalies susceptibles de blesser les utilisateurs ou les patients sont détectées.
- Réglez la hauteur et l'inclinaison du lit en fonction de la morphologie, de l'état et de la situation clinique du patient.
- Pendant le mouvement des sections du lit, surveillez le patient et l'environnement afin d'éviter tout écrasement ou coincement.
- Pendant le réglage de la hauteur, vérifiez les accessoires fixes afin d'éviter qu'ils ne soient endommagés.
- Avant de déplacer le lit, débranchez le câble d'alimentation et placez-le en position sûre afin d'éviter tout dommage.

Risques particuliers

- Un câble d'alimentation endommagé présente un risque de choc électrique.
- Bien que les matériaux du lit résistent à la chaleur, maintenez le lit à distance des températures élevées, des produits inflammables et des sources d'inflammation.
- Maintenez les roues verrouillées en permanence, sauf lors du déplacement du lit, qu'il soit occupé ou non.
- Ne dépassez jamais la charge maximale indiquée par le fabricant.

4. Description et utilisation correcte du produit

Le lit est destiné à apporter confort et qualité de vie pendant les périodes de repos, à faciliter l'entrée et la sortie du lit et à aider les aidants dans leurs tâches. Il est destiné à soutenir le patient dans le cadre de la surveillance, du traitement ou du soulagement d'une maladie, d'une blessure ou d'un handicap.

IMPORTANT	Toute manipulation du lit doit être effectuée conformément à ce manuel. Toute action incompatible avec les instructions ou l'usage prévu relève de la responsabilité de l'utilisateur.

Conditions relatives au patient

Exigence	Valeur
Poids maximal du patient	135 kg
Poids minimal du patient	40 kg
Taille minimale du patient	146 cm
Indice de masse corporelle (IMC) minimal	17
Charge totale maximale (patient + matelas + accessoires)	170 kg SWL

Utilisateurs et environnement autorisés

- Personnel médical qualifié.
- Toute personne familiarisée avec le manuel d'utilisation.
- Patients, lorsque leur état clinique le permet.
- Environnements d'application 3 et 4 conformément à IEC 60601-2-52:2009/Cor 1:2010 AMD1:2015-03.

Utilisation incorrecte

- Toute utilisation non décrite dans ce manuel d'utilisation.

Conditions environnementales d'utilisation

Paramètre	Plage autorisée
Température	+10 °C à +40 °C
Humidité relative	30 % à 75 %
Pression atmosphérique	700 hPa à 1060 hPa

AVERTISSEMENT	N'utilisez pas le lit en cas de risque d'explosion ou en présence de produits inflammables. Les installations électriques doivent respecter les exigences locales de sécurité électrique. En cas de doute concernant la stabilité de l'alimentation électrique, débranchez toujours le lit de la prise secteur.

5. Modèles disponibles

Variantes du chariot d'élévation à ciseaux

Référence	Dimensions du sommier	Roues / freinage
10.CM.6068	1900 x 900 mm	Plastique Ø100 mm
10.CM.6068.L	1900 x 1050 mm	Plastique Ø100 mm
10.CM.6068.E	2000 x 900 mm	Plastique Ø100 mm
10.CM.6068.M	1900 x 900 mm	Métalliques Ø100 mm
10.CM.6068.I	1900 x 900 mm	Roue double Ø150 mm + frein central

Variantes du sommier

Référence	Dimensions	Code des angles	Surface de couchage
10.CM.6067	1900 x 900 mm	RET	Lattes en hêtre
10.CM.6067.L	1900 x 1050 mm	RET	Lattes en hêtre
10.CM.6067.E	2000 x 900 mm	RET	Lattes en hêtre
10.CM.6067.J	1900 x 900 mm	RED	Lattes en hêtre
10.CM.6067.N	1900 x 900 mm	RET	HPL

Tête et pied de lit

Plusieurs modèles de tête et de pied de lit peuvent être adaptés aux sommiers disponibles. Contactez le distributeur pour connaître les modèles compatibles.

6. Principaux composants



Principaux composants du lit électrique à élévation par ciseaux.

N°	Composant	N°	Composant
1	Tête / pied de lit	6	Section des pieds
2	Sommier réf. 10.CM.6067	7	Chariot d'élévation réf. 10.CM.6068
3	Section du dossier	8	Roues
4	Section fixe	9	Moteur du sommier
5	Section des jambes	10	Moteur du chariot d'élévation

Matériaux

- Structure composée du support de sommier et du chariot avec système d'élévation, fabriquée principalement en acier peint avec une peinture époxy.
- Couleur standard : structure grise.

7. Spécifications techniques et dimensions

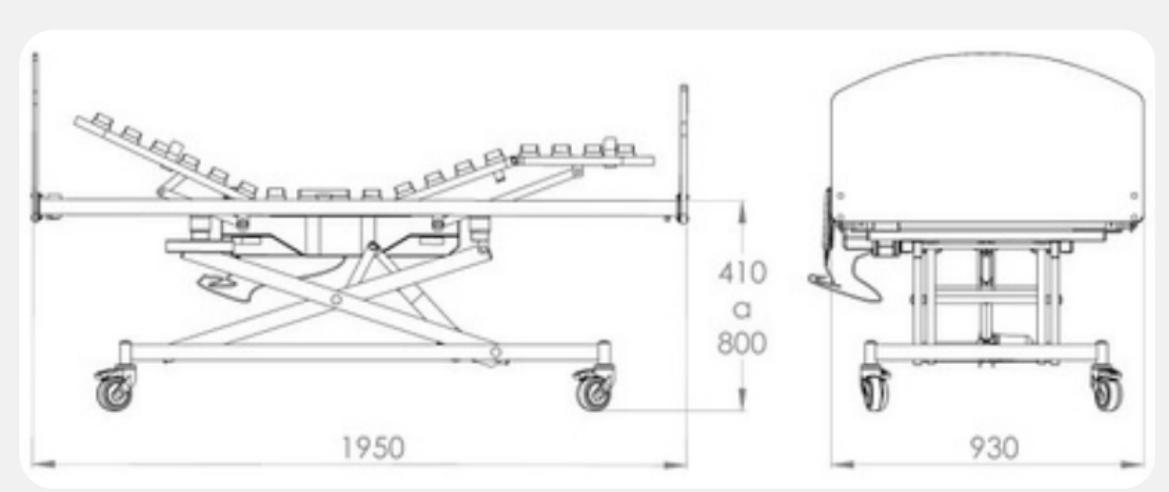

Dimensions générales indiquées sur le schéma du fabricant.

Spécification	Valeur
Dimensions totales indiquées sur le schéma	1950 mm de longueur x 930 mm de largeur
Longueur du sommier	1900 mm
Largeur du sommier	900 mm
Largeur de la surface de couchage	790 mm
Réglage en hauteur du sommier	410 - 800 mm
Angle de la section du dossier	0° - 70°
Angle de la section des cuisses	0° - 15°
Poids maximal du lit sans tête ni pied de lit	46 kg
Poids maximal du patient	135 kg
Charge maximale de sécurité (SWL)	170 kg

Dimensions des sections du sommier

Section	Dimensions
Dossier	595 x 790 mm
Fixe	400 x 790 mm
Jambes	390 x 790 mm
Pieds	415 x 790 mm

8. Paramètres électriques et batterie d'urgence

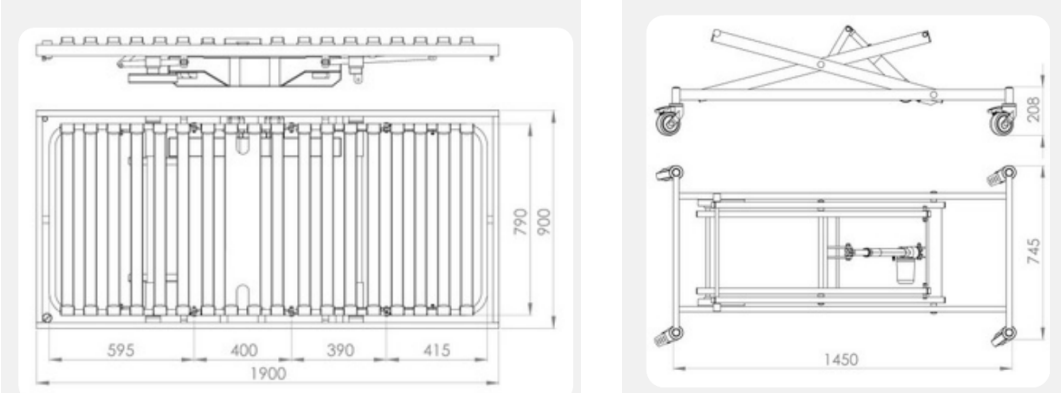

Schémas de référence du sommier et du chariot d'élévation à ciseaux.

Paramètre	Sommier	Chariot d'élévation
Alimentation électrique	230 V, +/-10%, 50-60 Hz	230 V, +/-10%, 50-60 Hz
Tension de fonctionnement	24 V DC	24 V DC
Protection contre l’eau et la poussière	IPX4	IPX4
Niveau sonore	≤65 dB	≤65 dB
Cycle de fonctionnement du moteur	15 %, max. 2 min / 12 min	15 %, max. 2 min / 12 min

Batterie d'urgence 9 V

La batterie 9 V permet de ramener le lit en position de repos à tout moment, indépendamment de l'alimentation secteur.

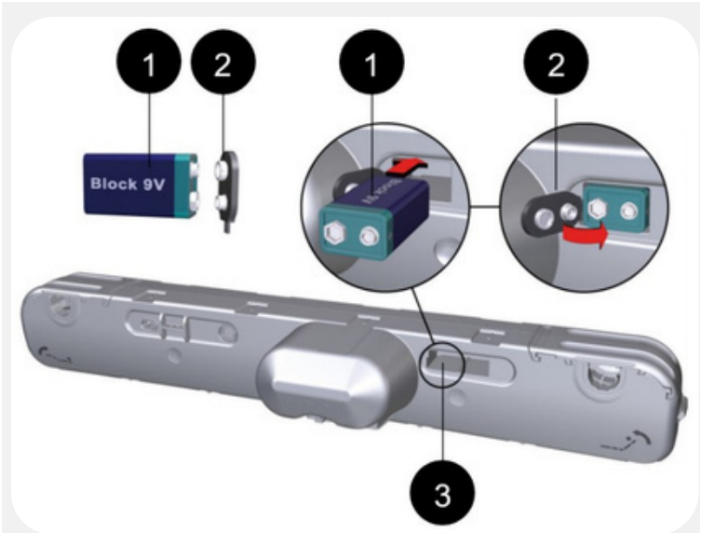

Raccordement de la batterie d'urgence : 1 - batterie 9 V ; 2 - clip de batterie ; 3 - compartiment de batterie.

9. Installation et montage

Vérifiez que le produit est complet et qu'il ne présente aucun dommage visible causé pendant le transport. Déposez les emballages au point de collecte approprié pour le recyclage. Le lit est normalement fourni monté ; seuls les roues, le moteur d'élévation et les supports de maintien du matelas doivent être installés.

9.1 Montage des roues

- Serrez les vis avec une clé Allen n° 10. La clé n'est pas fournie.
- Montez les deux roues avec frein en diagonale : l'une côté tête et l'autre côté pied.

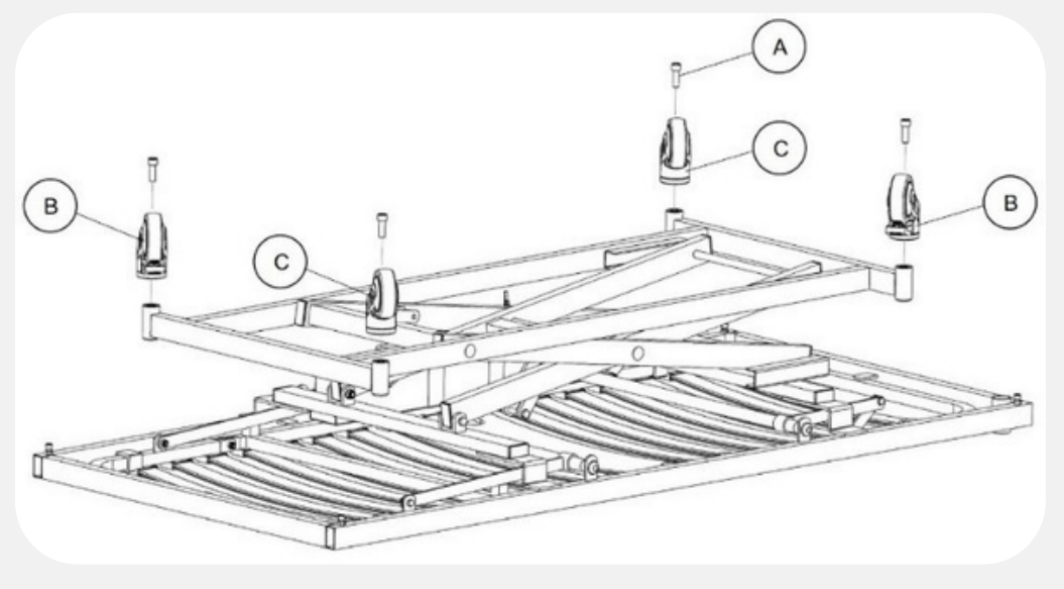

Positions de montage des roues. A - 4 vis M12x35 à six pans creux ; B - 2 roues avec frein ; C - 2 roues sans frein.

10. Installation du moteur d'élévation

• Serrez les éléments de fixation avec une clé n° 17. La clé n'est pas fournie.

IMPORTANT	Avant de monter le moteur sur le chariot, repérez le côté tête et le côté pied afin de garantir le bon positionnement du moteur.

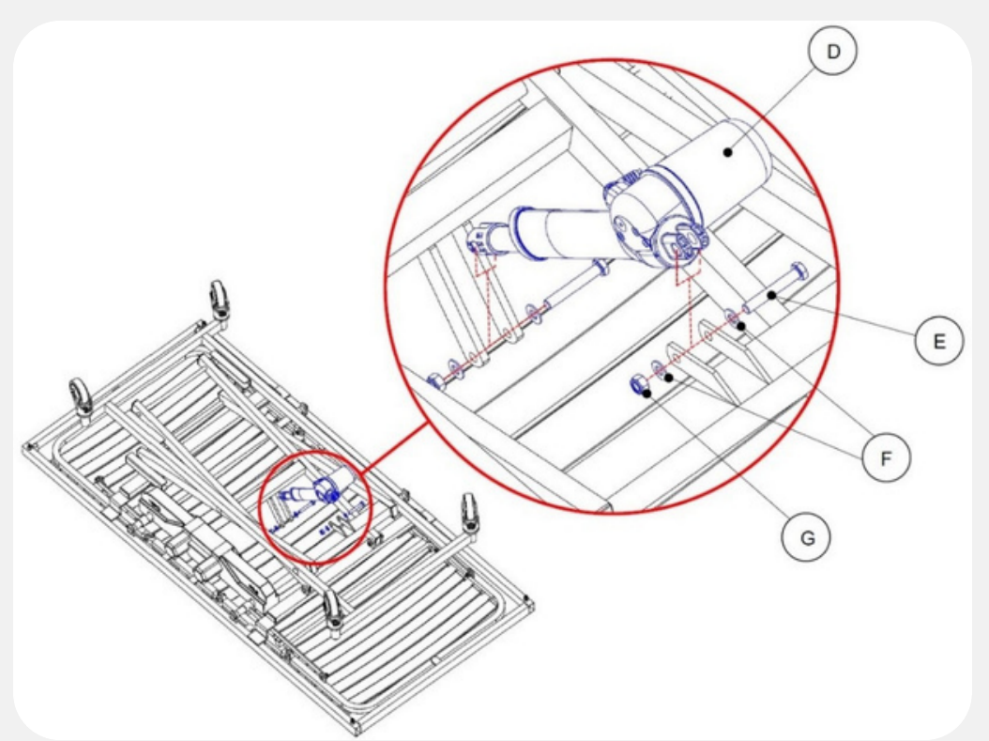

Montage du moteur d'élévation. D - 1 moteur d'élévation ; E - 2 vis hexagonales M10x65 zinguées ; F - 4 rondelles plates M10 ; G - 2 écrous autobloquants en acier M10.

11. Tête, pied de lit et supports de matelas

11.1 Exemple de montage de la tête / du pied de lit - modèle 10.AC.1089

• Serrez les vis avec une clé n° 16. La clé n'est pas fournie.

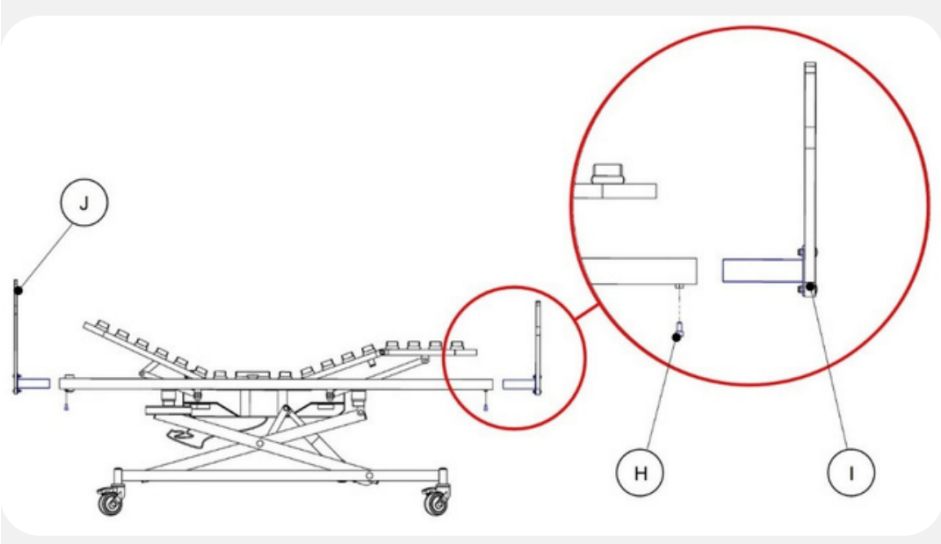

Exemple de montage de la tête et du pied de lit. H - 4 vis M8x16 à six pans creux ; I - 1 pied de lit ; J - 1 tête de lit.

La tête et le pied de lit sont fournis séparément. Plusieurs modèles sont disponibles ; contactez le distributeur pour sélectionner un modèle compatible.

11.2 Supports de maintien du matelas



Montez les quatre supports de maintien du matelas (K) aux positions indiquées.

PRÉCAUTION	Ne placez pas les supports de maintien du matelas sur les articulations. Un mauvais positionnement peut gêner le mouvement du lit et endommager l'équipement.

12. Installation et mise en service

12.1 Avant de brancher le lit

- Si la température de transport ou de stockage diffère de la température d'utilisation recommandée, laissez le lit débranché du secteur pendant 24 heures afin qu'il s'adapte à la température ambiante.
- Branchez le lit au secteur.
- Testez chaque section articulée du sommier en la relevant et en l'abaissant jusqu'à ses positions maximales.
- Vérifiez toutes les fonctions de la télécommande.

12.2 Télécommande et composants électriques

La télécommande et les composants électriques sont installés en usine et ne nécessitent aucun montage. Avant la première utilisation, vérifiez que tous les composants sont correctement raccordés.

GARANTIE	Les composants électriques sont scellés en usine pour des raisons de sécurité. L'ouverture ou la manipulation de ces composants endommage les scellés. Le fabricant n'assure pas la garantie des articles dont les scellés sont endommagés.

13. Fonctionnement de la télécommande

COLONNE GAUCHE - MONTER



COLONNE DROITE - DESCENDRE

1. Relever la section du dossier
2. Relever la section des pieds
3. Relever simultanément les sections du dossier et des pieds
4. Relever le sommier

1. Abaisser la section du dossier
2. Abaisser la section des pieds
3. Abaisser simultanément les sections du dossier et des pieds
4. Abaisser le sommier

AVERTISSEMENT	Avant que le patient n'utilise la télécommande, fournissez-lui toutes les indications nécessaires à son fonctionnement. Ne laissez pas la télécommande à la portée du patient ou d'autres personnes si l'équipe médicale considère que l'état clinique du patient ne permet pas son utilisation.

14. Entretien

Certaines pièces étant soumises à l'usure du fait de l'utilisation, du nettoyage et de la désinfection, inspectez les éléments suivants au moins une fois tous les trois mois :

- Vis.
- Articulations et vis des sections du sommier et du moteur ; nettoyez-les et lubrifiez-les avec de l'huile de silicone.

Toute autre procédure d'entretien spéciale nécessite l'intervention de personnel qualifié ou du fabricant.

Effectuez également au moins une inspection annuelle afin de contrôler l'usure des pièces mobiles et articulées.

AVERTISSEMENT	Si une anomalie est détectée pendant le nettoyage ou l'entretien, ne mettez pas le lit en service. Contactez le fournisseur.

Accessoires et pièces de rechange

- Utilisez uniquement des accessoires et matelas d'origine du fabricant afin d'éviter les défaillances.
- Ne remplacez les composants du lit qu'avec l'accord du fabricant.
- L'entretien et l'installation doivent être réalisés par des professionnels qualifiés.
- Lors des réparations, utilisez des matériaux et composants fournis par le fabricant.

15. Nettoyage et désinfection

Utilisez des détergents adaptés au nettoyage des dispositifs médicaux. En cas de doute, consultez le fabricant.

AVERTISSEMENT	Débranchez le lit du secteur avant toute opération de nettoyage.

- N'utilisez pas de détergents abrasifs ni d'autres matériaux susceptibles d'endommager le revêtement.
- N'utilisez pas de produits corrosifs, caustiques ou acides, ni de détergents susceptibles d'altérer la structure ou le comportement des plastiques, notamment les diluants, l'acétone ou les produits dérivés du pétrole.
- Nettoyez le lit avec un chiffon doux et humide.
- Le lit n'est pas conçu pour les stations de lavage automatiques, l'eau sous pression, la pulvérisation ou le nettoyage à la vapeur.

Procédure de nettoyage

- Relevez le sommier jusqu'à sa position la plus haute et articulez complètement les sections du dossier et des pieds afin de faciliter l'accès.
- Verrouillez les roues. Bloquez les mouvements d'articulation sur la commande superviseur et débranchez la télécommande afin d'éviter tout mouvement accidentel pendant le nettoyage.
- Débranchez le câble d'alimentation.
- Déterminez le niveau de nettoyage et de désinfection en fonction de l'utilisation et du niveau de contamination du lit.

Moteurs et commandes

Nettoyez leurs surfaces lisses avec un chiffon doux et humide. N'utilisez jamais de station de lavage automatique, de tunnel de lavage, d'eau sous pression ni de pulvérisation de liquide sur les moteurs ou les commandes. N'utilisez pas de solvants tels que le benzène, l'alcool ou d'autres substances similaires.

16. Stockage, emballage et recyclage

Stockage et emballage

- Le lit est fourni emballé dans une boîte en carton, sauf si le client demande un autre type d'emballage.
- Ne stockez pas le lit dans des endroits humides.
- Protégez-le contre la chute d'objets.
- Ne l'empilez pas. Stockez-le de préférence en position horizontale.
- Ne placez pas de charges sur l'emballage, car elles pourraient endommager les composants.

Protection de l'environnement

- Triez les déchets d'emballage et remettez-les aux points de collecte appropriés ou à des opérateurs agréés.
- À la fin de la durée de vie du produit, remettez-le à un opérateur agréé.
- Ne jetez pas le produit avec les déchets ménagers.

Les composants électriques arrivés en fin de vie doivent être confiés à des opérateurs agréés. L'élimination et le recyclage doivent être effectués conformément au décret-loi n° 152-D/2017 du 11 décembre.

Déclaration CE de conformité

Pour obtenir la Déclaration CE de conformité, contactez le fabricant :
JMS - Indústria de Mobiliário Hospitalar, S.A.
Rua Zona Industrial do Bunheiro, 26, 3870-021 Murtosa - Portugal
T : (+351) 234 880 018 | E : jms@jmshospitalar.com

IMPORTANT	JMS n'assume aucune responsabilité pour les dommages causés par des accessoires non préalablement testés et non fabriqués par JMS, ni pour les dommages résultant d'une mauvaise utilisation, du non-respect des instructions ou d'une négligence lors de l'utilisation et de la manipulation.